COLAVENE
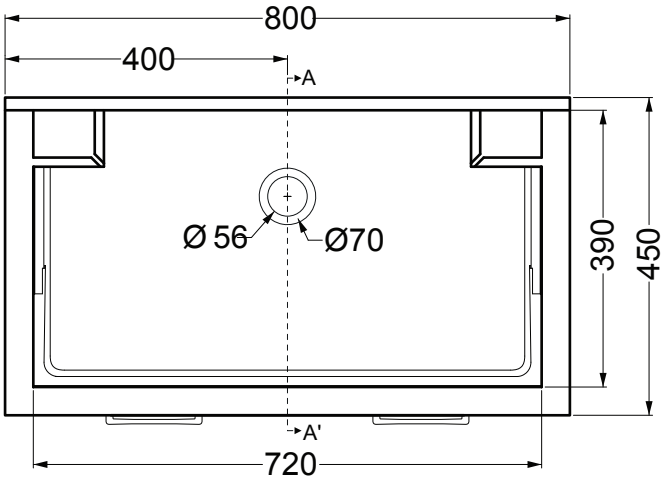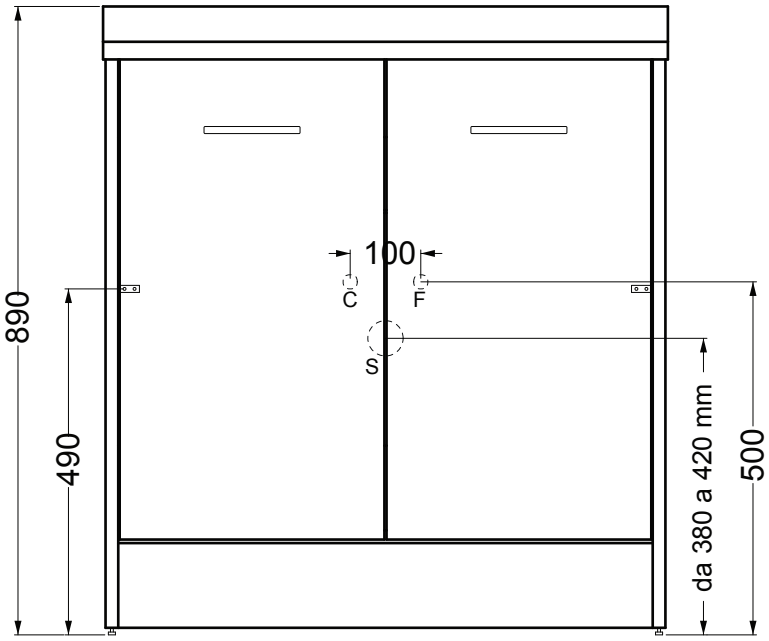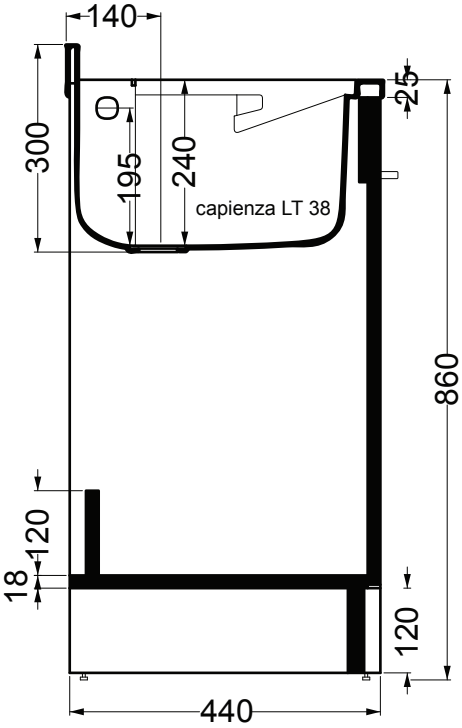
DOMESTICA
80x45